Ansichten und Schnitte Fachwerkknoten 12
Hauptansicht geschnitten in Mitte Fachwerkbinder
M 1:5

Übersicht Knotendetails
M 1:200

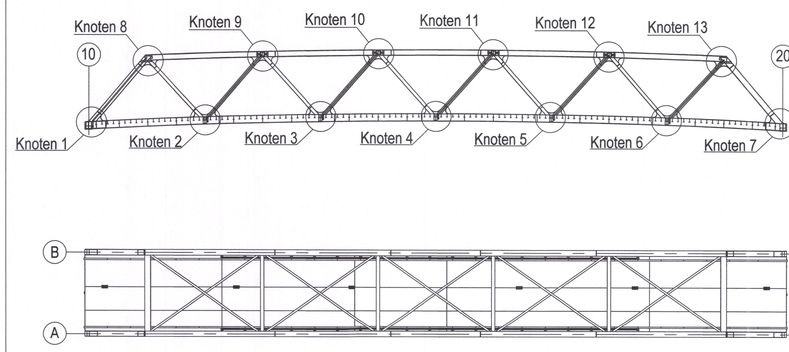

Dargestellt sind die Knotenpunkte aus Fachwerkbinder Achse A
Die Knotenpunkte in Achse B sind spiegelbildlich auszuführen

Schnitt D - D

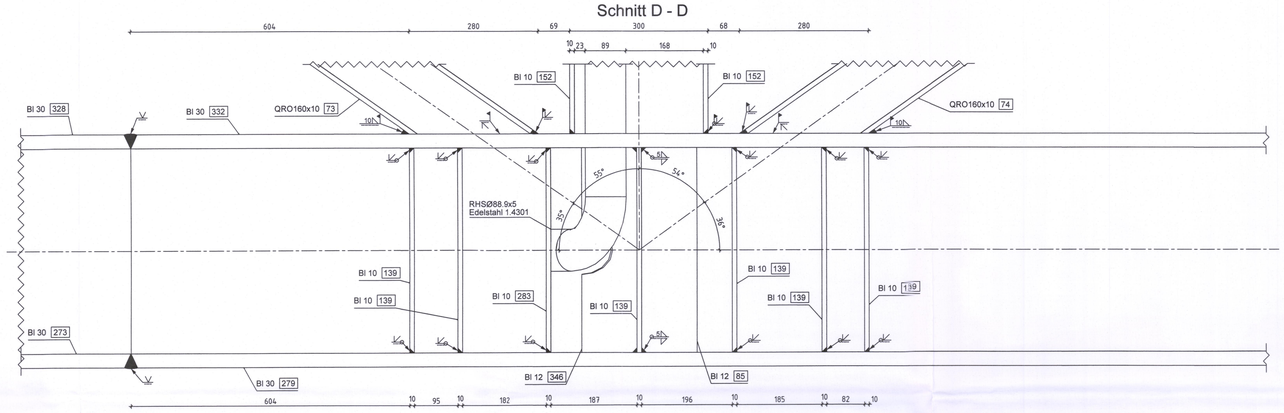

Schnitt K - K

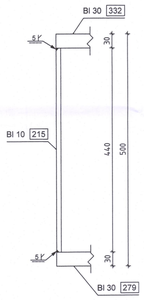

Schnitt L - L

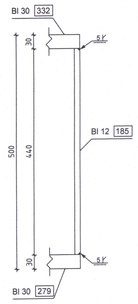

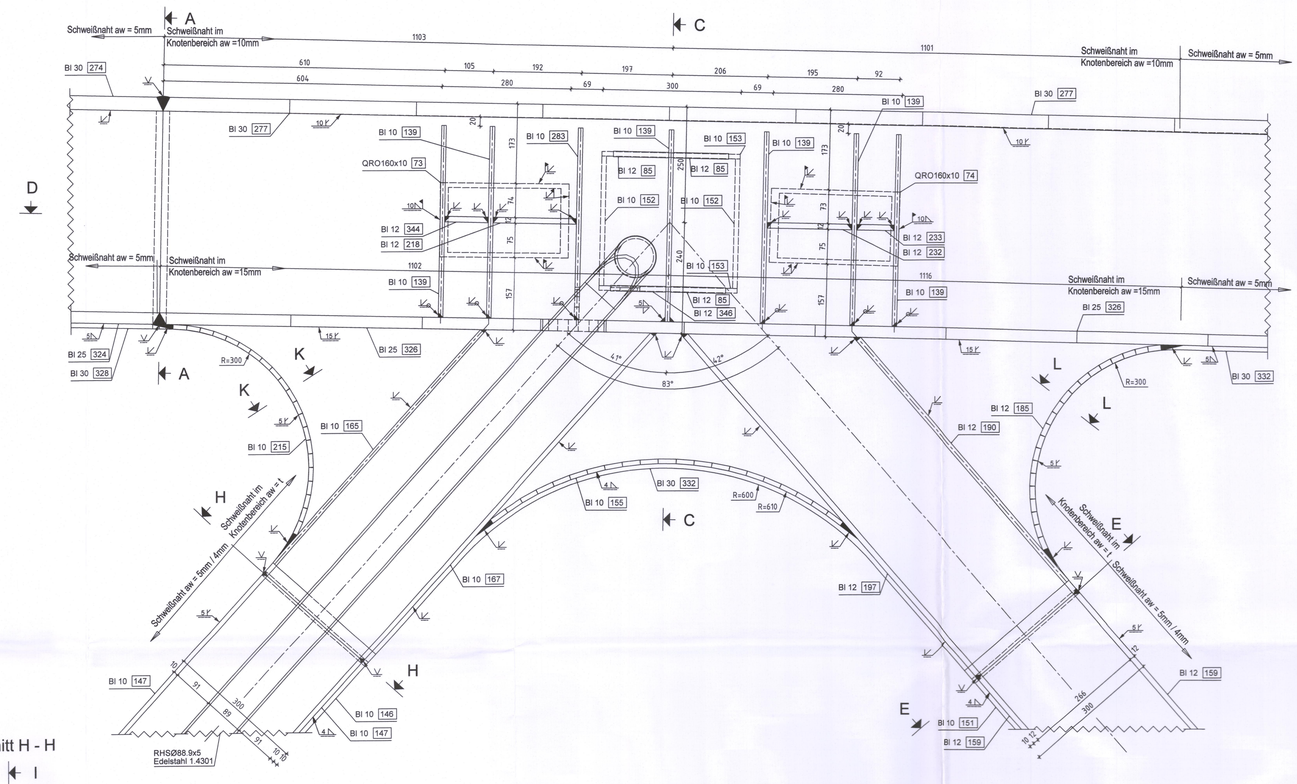

Schnitt A - A

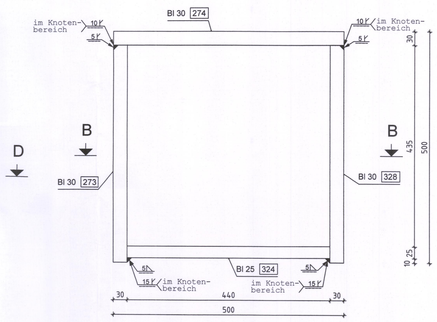

Schnitt B - B

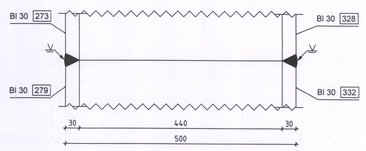

Schnitt I - I

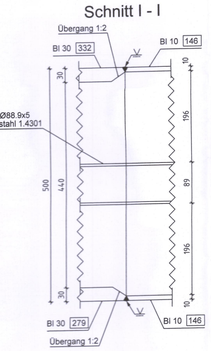

Schnitt H - H

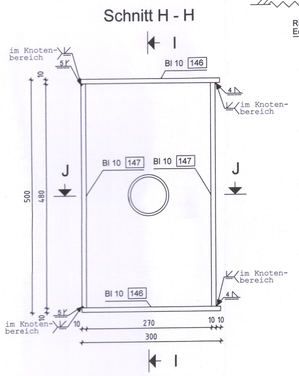

Schnitt J - J

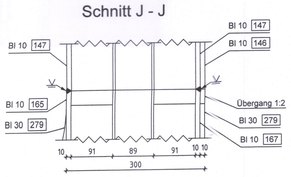

Zusammenbau und Schweißfolge Knotenpunkt

- Fachwerk-Obergurt als U-Profil zusammensetzen
  Pos.326 (Untergurtblech), 279 und 332(Stegbleche) (Siehe Schnitt C-C)
- Mittleres Knotenblech Pos. 139 in Fachwerk-Obergurt einsetzen und verschweißen
- Horizontalsteifen Pos.85 und 346 an mittleres Knotenblech Pos.139 ansetzen und verschweißen
- Aussteifungsbleche rechts und links vom mittleren Aussteifungsblech Pos. 139 in Fachwerk-Obergurt einsetzen und verschweißen (Pos.139 und 283)
- Weitere Aussteifungsbleche Pos. 139 in Fachwerk-Obergurt einsetzen und verschweißen (von der Mitte nach Außen arbeiten)
- Horizontalsteifen im Bereich der Dachdiagonalen Pos.344, 218, 232 und 233 einsetzen und verschweißen
- Obergurt Fachwerkbinder als Hohlprofil zusammensetzen Pos.277 (Obergurtblech)
- Obergurtblech der Fachwerkdiagonale (Pos.190 und 165) einsetzen und verschweißen
- Untergurtblech der Diagonale (Pos.197 und 167) einsetzen und verschweißen
- Gebogene Radienbleche Pos. 185, 215 und 155 einsetzen und verschweißen

Schnitt C - C

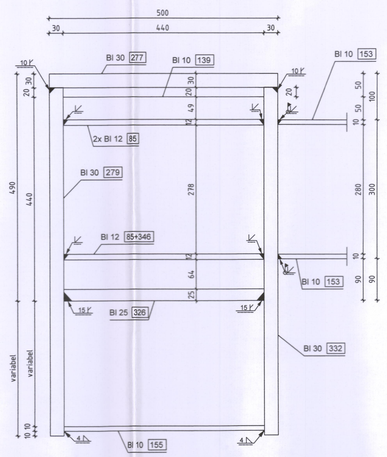

Schnitt E - E

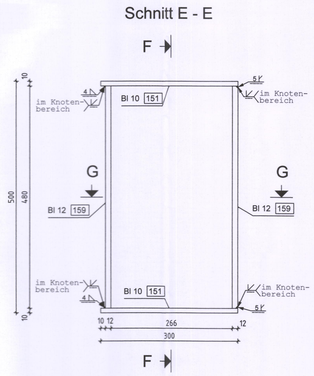

Schnitt F - F

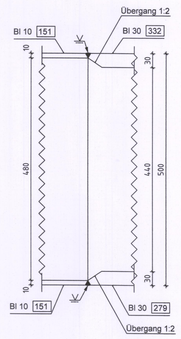

Schnitt G - G

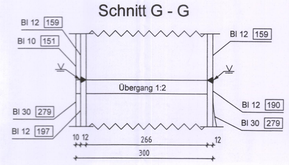

Ausführungsklasse: DIN EN 1090-2 EXC 3

Baustoffe:

Bauteil	Werkstoff / Korrosionsschutz
Brückenüberbau	S355J2+N DIN EN 10025
Geländer	S235JR DIN EN 10025; 1.4571
Kopfbolzen	S235J2+N+C450 DIN EN ISO 13918 SD

Werkstoffzeugnisse:

Bauteil	Werkstoffzeugnis
Bleche Überbau:	Abnahmeprüfzeugnis 3.2 nach DIN EN 10204 DBS 918002 ist zu beachten
Profilstahl Geländer:	Abnahmeprüfzeugnis 2.2 nach DIN EN 10204
Verbindungsmittel:	HV-Schrauben - Abnahmeprüfzeugnis 3.1 Kopfbolzen - Abnahmeprüfzeugnis 2.2 nach DIN EN 10204
Schweißzusätze:	DB Zulassung

Toleranzen:

Kriterium	Toleranzklasse
Längen / Winkelmaße:	DIN EN ISO 13920 Klasse C
Geradheit,Ebenheit,Parallelität:	DIN EN ISO 13920 Klasse G
Schweißverzüge:	DIN EN ISO 5817 Bewertungsgruppe B

Schweißdaten:

Verfahren:	MAG-Prozeß 135; UP-Profiles 121; E-Hand 111; Hubzündungs-Bolzenschweißen 783
Nahtausführung:	laut Darstellung, ansonsten umlaufende Kehlnaht a=4mm

Schweißnahtprüfungen:

Sichtprüfung	alle Nähte zu 100% nach DIN EN ISO 17637
zerstörungsfreie Prüfung	!! DIN EN 1090-2 Tabelle 24 bzw. ZTV-Ing. Teil 4 Tabelle 4.13

Übersichtsskizze

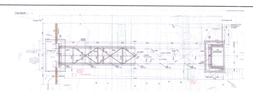

die Übereinstimmung der Zeichnung mit der Ausführung bestätigt:
für den Auftragnehmer ..... Ort, Datum, Unterschrift
für die Stadt Dülmen ..... Ort, Datum, Unterschrift

Freigabe zur bautechnischen Prüfung durch den
Ort, Datum, Unterschrift
Prüfingenieur- EBA

Datum geprüft / genehmigt
Datum geprüft / genehmigt
Datum geprüft / genehmigt
Genehmigungsvermerk Eisenbahn-Bundesamt

Kloker + Partner
12. Okt. 2020
beantw. ..... erl. .....

3. AUSFERTIGUNG

In bautechnischer Hinsicht geprüft
Prüf-Nr. 73 des Prüfverzeichnisses von 2019
im 22.10.2020
Dr.-Ing. Titus Kloker
Prüfingenieur für Bauwesen Fachrichtung Massivbau
KUP Kloker + Partner beratende Ingenieure mbB
Kölnstraße 3, 57462 Olpe Tel. 02761/9362-0, Fax 6.0.0.0.0

Ort, Datum
gleichgestellt mit Prüfexemplaren
Datum geprüft / genehmigt
Freigabe der Ausführungsunterlagen
mit Regelungen durch den EVB
Freigabe-Nr.: 20 FBS 2006
Dü, 01.11.20
Genehmigung zur Bauausführung durch die Stadt
Ort, Datum, Unterschrift

Index:	Änderungen bzw. Ergänzungen:
a	Prüfeintragungen übernommen

Ausführungsplanung

Bauherr / Auftraggeber:
Stadt Dülmen
Projektleitung "BM. Dülmer"
Heinrich-Leggewie-Straße 13
48249 Dülmen
STADT DÜLMEN
Datum Unterschrift Herr Scholz

Stadt Dülmen
Fachplanungsamt /
Tiefbauverwaltung
Heinrich-Leggewie-Straße 13
48249 Dülmen
STADT DÜLMEN
Datum Unterschrift

Planzeichen Nr.:
Projekt-Nr.:

	Datum
gez.	28.08.20
bearb.	28.08.20
gepr.	28.08.20

Planverfasser:
Büro ROHLFING GmbH
D-59065 Hamm, Heidemannstr. Nr. 19
Telefon (02381) 9 29 29-0 Fax (02381) 9 29 29-29
www.rohlfing-hamm.de
Datum: 09.10.2020 Unterschrift:

Projektsteuerung im Auftrag der Stadt
ZPP-KSP.de
Kuhfeld Schildberg Partnerschaft mbB
Beratender Ingenieur und Stadtplaner
Friedenstraße 54
47053 Duisburg
Datum Unterschrift

Höhensystem:
Koordinatensystem:
Ursprungsplan:
Blattgröße:
Maßstab:

Vorhaben: Bahnhof Dülmen
klimagerecht und mobil unterwegs

Planart: Stahlbau - Brückenüberbau

Plannummer: 80016_EP07_I_HB_DET_AP_014_a

Planinhalt: Fuß- / und Radwegbrücke Bahnhof Dülmen
Knotenpunkt 12 - Schnitte und Details